ИНСТРУКЦИЯ ПО СБОРКЕ СТЕНДА ОГРАЖДЕНИЙ 1,4 Х 1,1

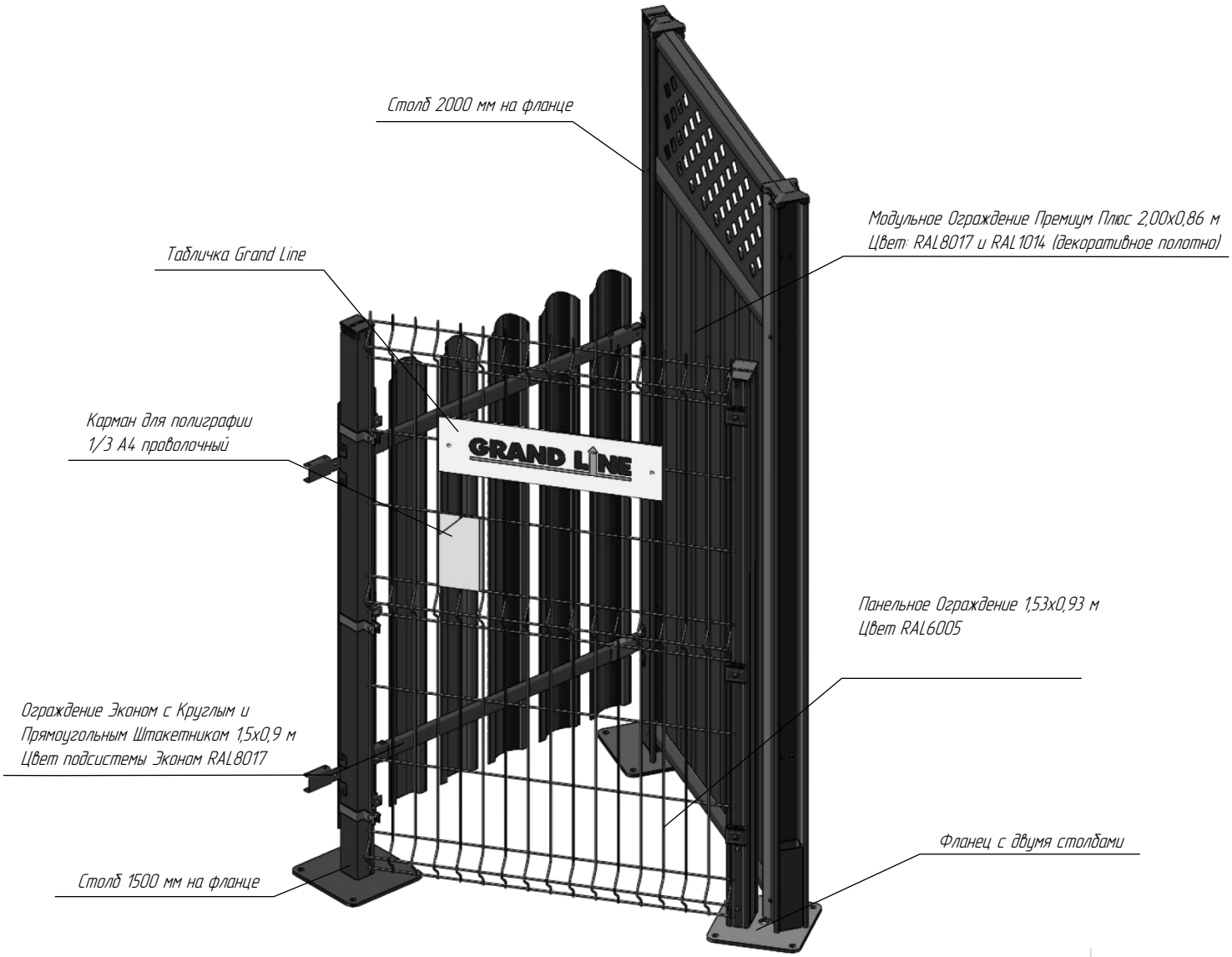

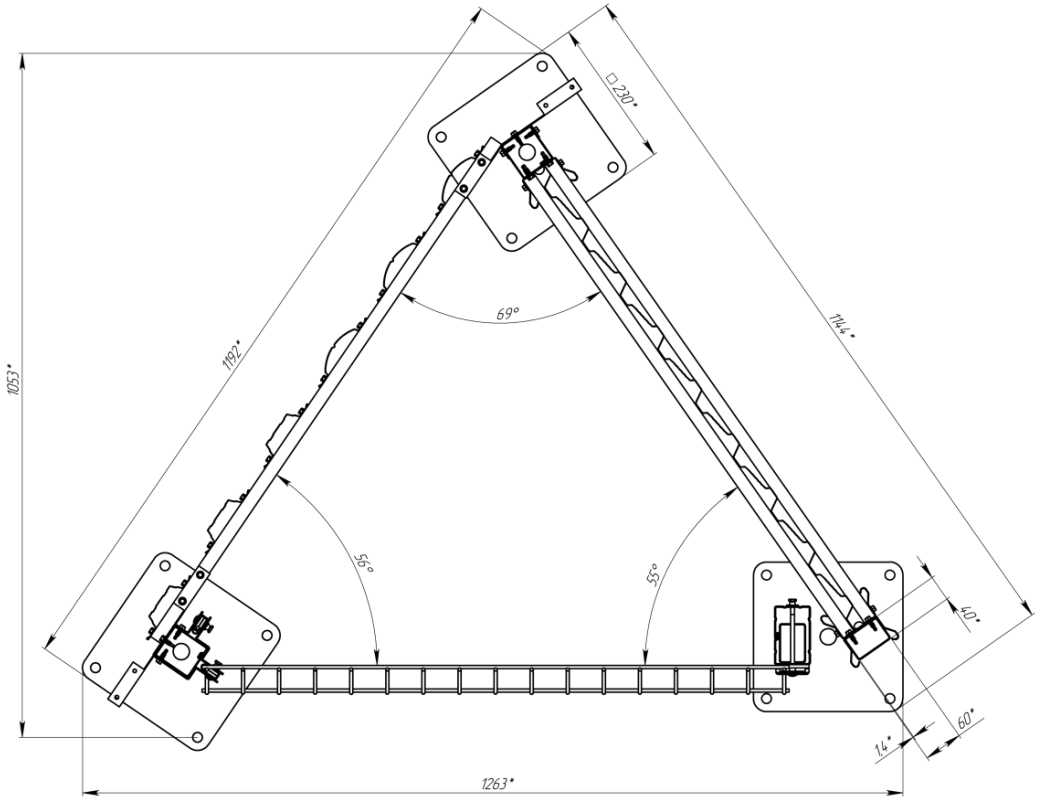

ИНСТРУКЦИЯ ПО СБОРКЕ СТЕНДА ОГРАЖДЕНИЙ 1,4 Х 1,1

ОБЩИЕ РЕКОМЕНДАЦИИ

Для сборки стенда потребуются:

- шуруповерт с насадкой для кровельного самореза и дополнительным аккумулятором (либо два шуруповерта)
- сверло 5 мм по металлу
- строительный уровень
- рулетка длиной 2 м минимум
- перчатки

Сборку стенда удобнее производить вдвоём.

В процессе сборки рекламного стенда рекомендуется предварительно засверливать отверстия для саморезов 5,5х19 мм сверлом диаметром 5 мм. Это облегчит процесс сборки и уменьшит риск поцарапать элементы рекламного стенда.

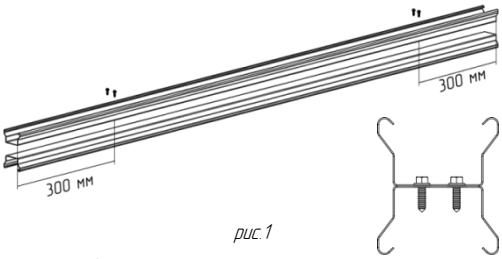

рис.1

СБОРКА СЕКЦИИ ПРЕМИУМ ПЛЮС

Сборка стенда начинается со сборки секции Премиум Плюс.

Возьмите две стойки 84х48 мм и скрутите их саморезами 5,5х19 мм (по 2 самореза на каждый конец стоек), отступив по 300 мм от концов стоек. (рис.1)

Возьмите элемент «фланец с двумя столбами» (рис.2) и прикрутите к повёрнутому столбу спаренные стойки, отступив от фланца на высоту сварного шва (примерно 10 мм). Обратите внимание, что шляпки саморезов 5,5х19 мм, которыми связаны стойки, должны смотреть на повёрнутый столб, а резьба и сверло саморезов в направлении от повёрнутого столба. (рис.3)

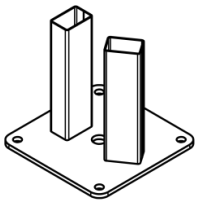

рис.2: Фланец с двумя столбами

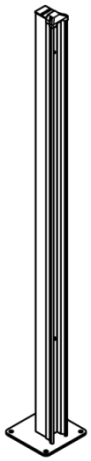

рис.4: Фланец со столбом и стойкой Премиум

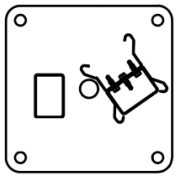

рис.3: Фланец с двумя столбами и стоками Премиум

Одну стойку 84х48 мм прикрутите к столбу 62х55х2000 мм на фланце, отступив от фланца на высоту сварного шва. (рис.4)

Возьмите направляющую 60х20 мм, сожмите с боков и вставьте в стойку, отступив от фланца 20 мм. Прикрутите направляющую к стойке саморезом 5,5х19 мм. Свободный конец направляющей вставьте в оставшуюся стойку, отрегулируйте горизонтальность направляющей по уровню и прикрутите саморезом 5,5х19 мм к стойке. Прикрутите направляющую к стойкам с другой стороны секции. (рис.5)

Вставьте панель Премиум между стойками в нижнюю направляющую. Панель должна войти в направляющую и дойти до её нижней части.

Возьмите вторую направляющую 60х20 мм и вставьте стойки, опустив направляющую на панель Премиум. Панель Премиум должна войти до упора в горизонтальную часть направляющей. Проверьте горизонтальность направляющей по уровню и прикрутите её к стойкам с четырёх сторон саморезами 5,5х19 мм.

Вставьте Декоративную панель в стойки опустив её на направляющую 60х20 мм.

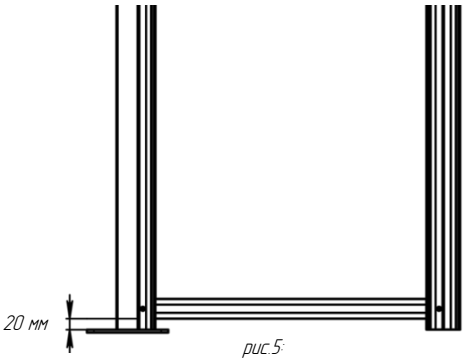

рис.5:

Возьмите третью направляющую 60х20 мм, вставьте её между стойками и опустите на декоративное полотно. Декоративное полотно должно полностью войти в направляющую. Наденьте крышки на стойки. Устраните зазор между направляющей и крышками, если он появился, подняв направляющую. Проверьте горизонтальность направляющей и прикрутите её к стойкам с четырёх сторон саморезами 5,5х19 мм.

Прикрутите Декоративное полотно к средней направляющей саморезами 5,5х19 мм. (рис.6)

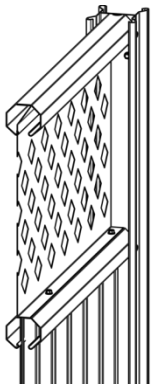

рис.6:

СБОРКА СЕКЦИИ ПАНЕЛЬНОГО ОГРАЖДЕНИЯ

Возьмите столб 90х55 мм и наденьте на оставшийся столб элемента «фланец с двумя столбами». (рис.7) Приподнимите столб над фланцем на высоту сварного шва (примерно 10 мм) и прикрутите саморезом 5,5х19 мм.

Возьмите панель ограждения и смонтируйте на столб 90х55 мм при помощи крепления Скоба-Болт.

Возьмите столб 1500 мм на фланце и поверните стороной 55 мм к панели ограждения. Возьмите угловые хомуты, аккуратно разогните большую часть и наденьте на столб 62х55 мм. Вставьте панель ограждения в хомут и прикрутите ответную часть хомута. (рис.8) Отрегулируйте горизонтальность панели и закрутите до конца антивандальные гайки крепления хомут.

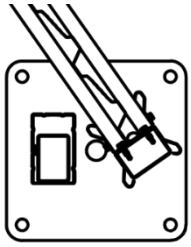

рис.7: Фланец с двумя столбами, стойкой Премиум и столбом 90х55

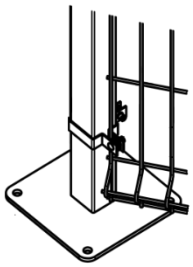

рис.8: Столб 1500 мм на фланце с хомутами и панелью сварного ограждения

ИНСТРУКЦИЯ ПО СБОРКЕ СТЕНДА ОГРАЖДЕНИЙ 1,4 Х 1,1

СБОРКА СЕКЦИИ ОГРАЖДЕНИЯ ЭКОНОМ

Возьмите Х-Кронштейн и смонтируйте на столб 1500 мм на фланце при помощи саморезов 5,5х19 мм. Рекомендуемое расстояние между кронштейнами (от центра до центра) - 850 мм. (рис.9)

Вставьте трубы 40х20 мм в Х-кронштейн, доведя концы труб до середины кронштейна. Прикрутите трубы к кронштейнам саморезами 5,5х19 мм.

Вставьте свободный конец трубы в Х-Кронштейн надетый, но не прикрученный к столбу 2000 мм со стойкой Премиум и отрегулируйте горизонтальность трубы по уровню. Отметьте место крепления Х-кронштейна к столбу 2000 мм со стойкой Премиум и прикрутите его. Последний Х-кронштейн монтируется на столб 2000 мм со стойкой Премиум аналогично. (рис.10) Вставьте свободные концы труб 40х20 мм в Х-кронштейны и изогните их на нужный угол, проверьте горизонтальность труб. Концы труб 40х20 мм также должны оказаться на середине Х-кронштейнов. Прикрутите трубы к кронштейнам.

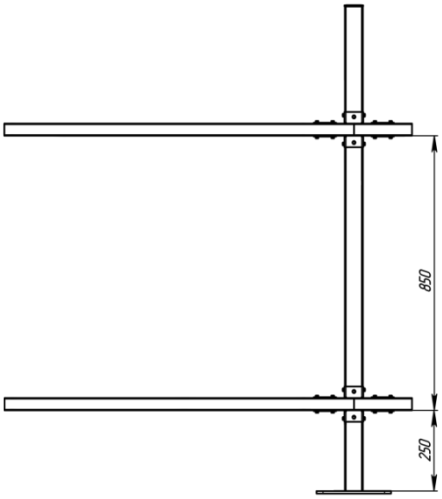

рис.9: Столб 1500 мм на фланце с Х-кронштейнами и трубами 40х20 мм

МОНТАЖ ШТАКЕТНИКА

Прикрутите крайние планки штакетника на трубы 40х20 мм саморезами 5,5х19 мм, на высоте 200 мм от пола. Прикрутите остальные планки штакетника. Расстояние между планками круглого штакетника – 35 мм, прямоугольного штакетника – 40 мм. (рис.11)

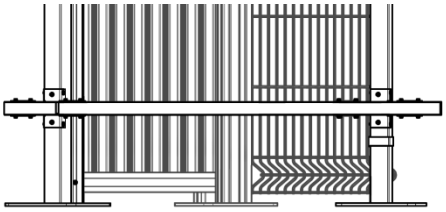

рис.10: Столб 1500 мм на фланце и столб 2000 мм на фланце с Х-кронштейнами и трубами 40х20 мм

ЗАКЛЮЧЕНИЕ

Зафиксируйте табличку Grand Line на панели сварного ограждения пластиковыми хомутами и повесьте проволочный карман 1/3 А4 для мини-буклетов.

КОМПЛЕКТАЦИЯ СТЕНДА

Наименование	Габариты	Количество
Панель Премиум	860 х 1600 мм	1 шт
Декоративное полотно	860 х 360 мм	1 шт
Стойка Премиум	84 х 48 х 2000 мм	3 шт
Направляющая	60 х 20 х 860 мм	3 шт
Крышка универсальная	100 х 87 х 20 мм	1 шт
Крышка	57 х 87 х 20 мм	1 шт
Опора	230 х 230 х 220 мм	1 шт
Столб 90х55	90 х 55 х 1500 мм	1 шт
Панель сварная	936 х 1530 мм	1 шт
Столб на фланце	62 х 55 х 1500 мм	1 шт
Хомут угловой	62 х 55 мм	3 шт
Крепление Скоба – Болт	М6 х 100	3 шт
Столб на фланце	62 х 55 х 2000 мм	1 шт
Труба 40х20	40 х 20 х 930 мм	2 шт
Труба 40х20	40 х 20 х 170 мм	4 шт
Х-кронштейн	248 х 109 х 40 мм	4 шт
Штакетник круглый	128 х 20 х 1200 мм	3 шт
Штакетник прямоугольный	118 х 20 х 1200 мм	3 шт
Саморез 5,5х19	-	98 шт
Табличка Grand Line	-	1 шт
Карман проволочный 1/3 А4	-	1 шт

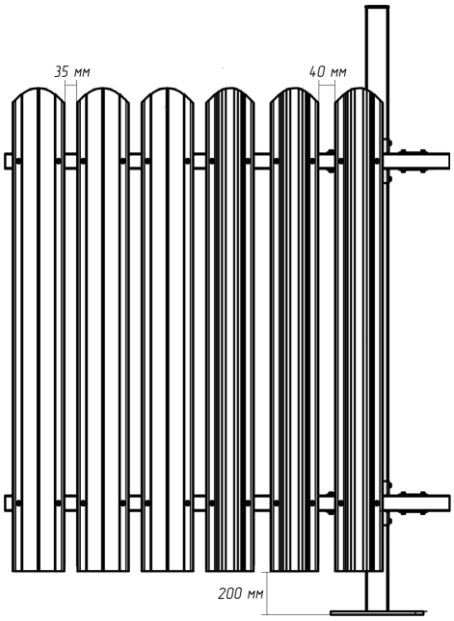

рис.11